HATTELAND TECHNOLOGY
an EMBRON Company

Marine sertifisert Joystick og Mus

ENX CST100N8-1382

Spesifikasjoner

- Joystick fungerer som både Mus og Joystick.
- Enkelt å skifte mellom de ulike protokollene, kun et klikk med knapp på topp av joystick
- USB Interface
- Mulighet for både panelmontering og desktop (bordmodell)
- IEC 60945 godkjent
- Ypperlig for CCTV, styr alt fra samme joystick

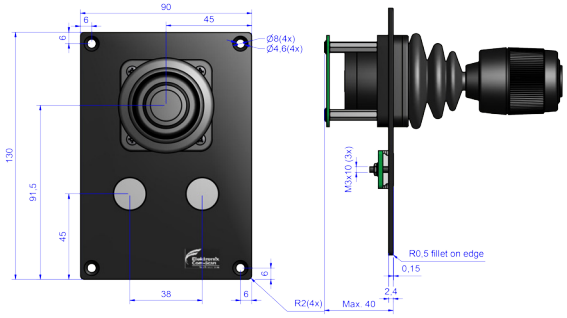

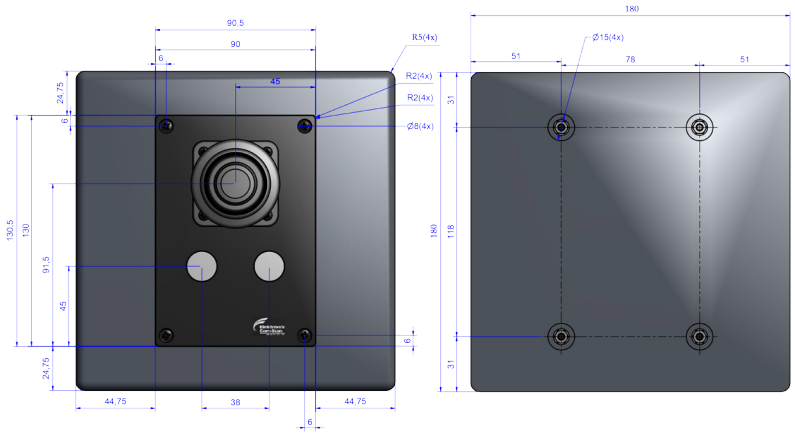

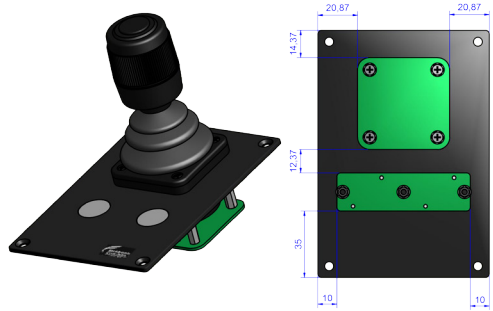

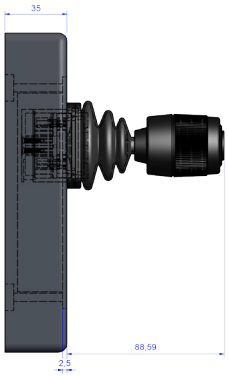

Hatteland Technology AS Strandveien 35, 1366 Lysaker Norway
Tel: + 47 67 58 77 70 e-mail: sales@hattelandtechnology.com www.hattelandtechnology.no